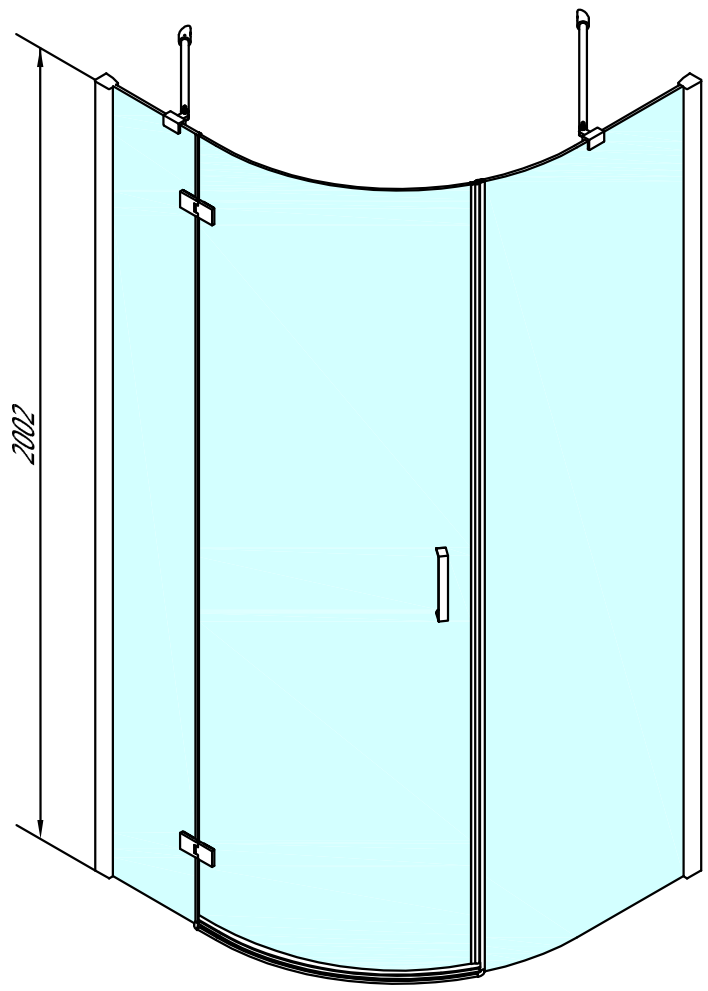

BN2615L

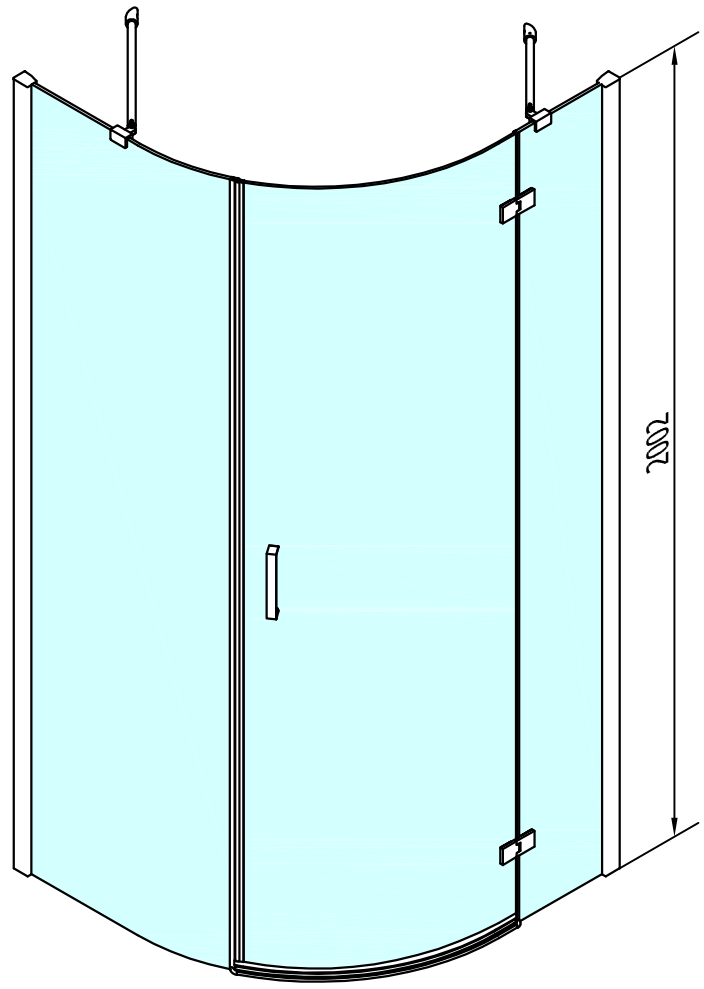

BN2615R

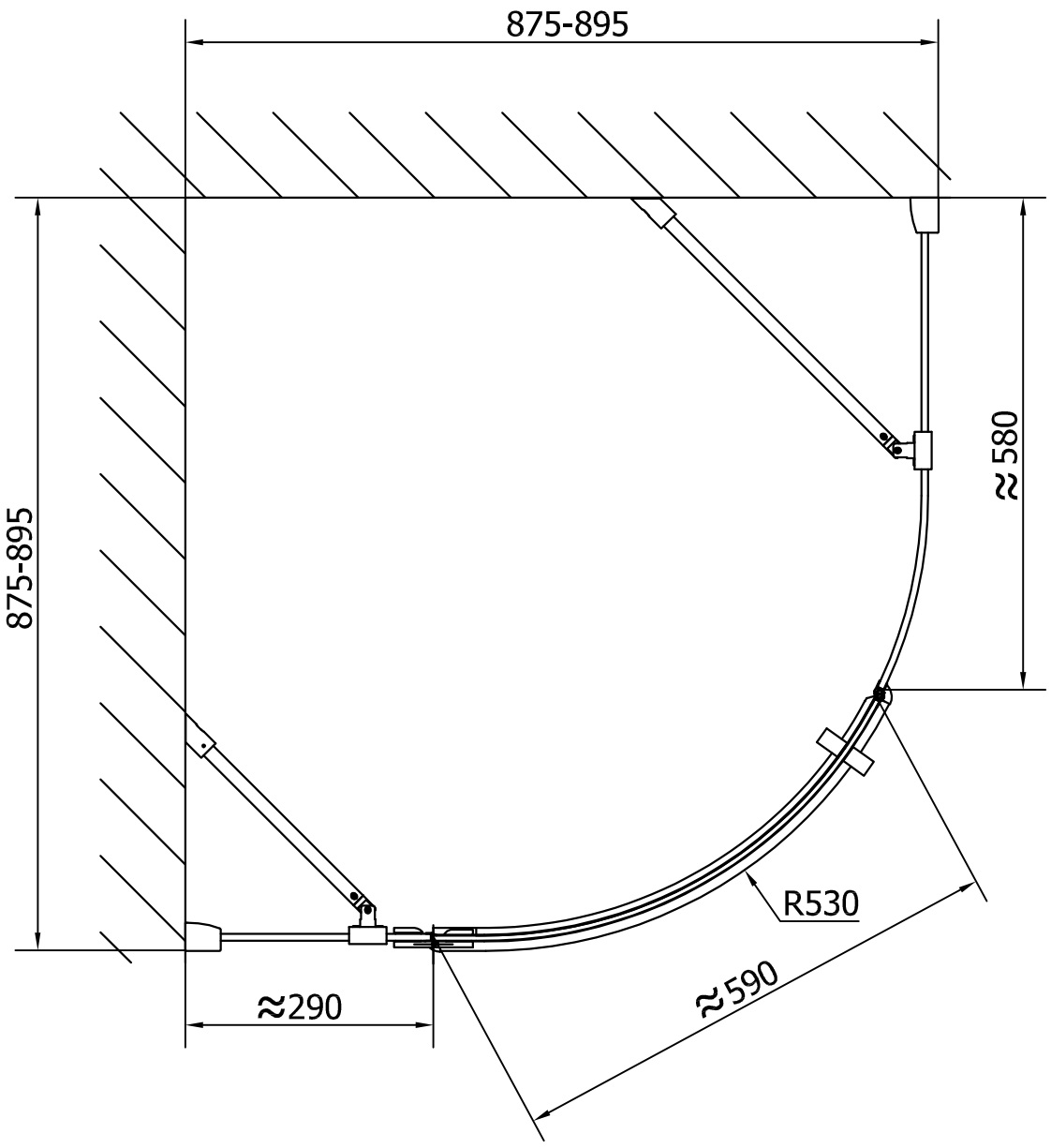

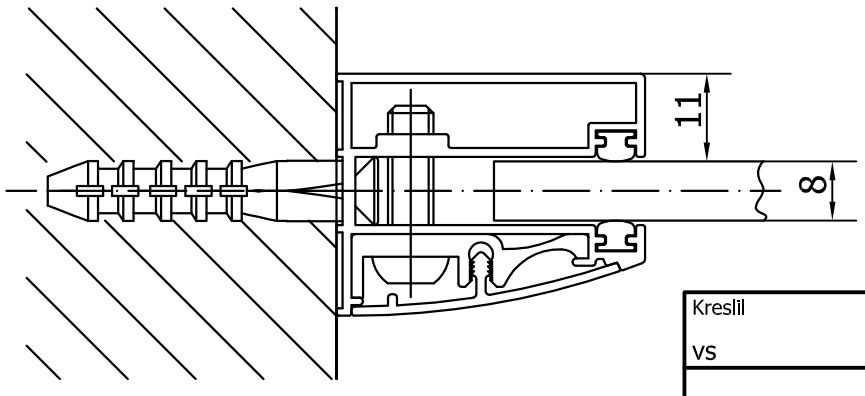

Kreslil	Kontroloval	Schválil	Datum		Datum	
VS						

polysan

VITRA LINE

BN2615

Vydání

List 1 / 1