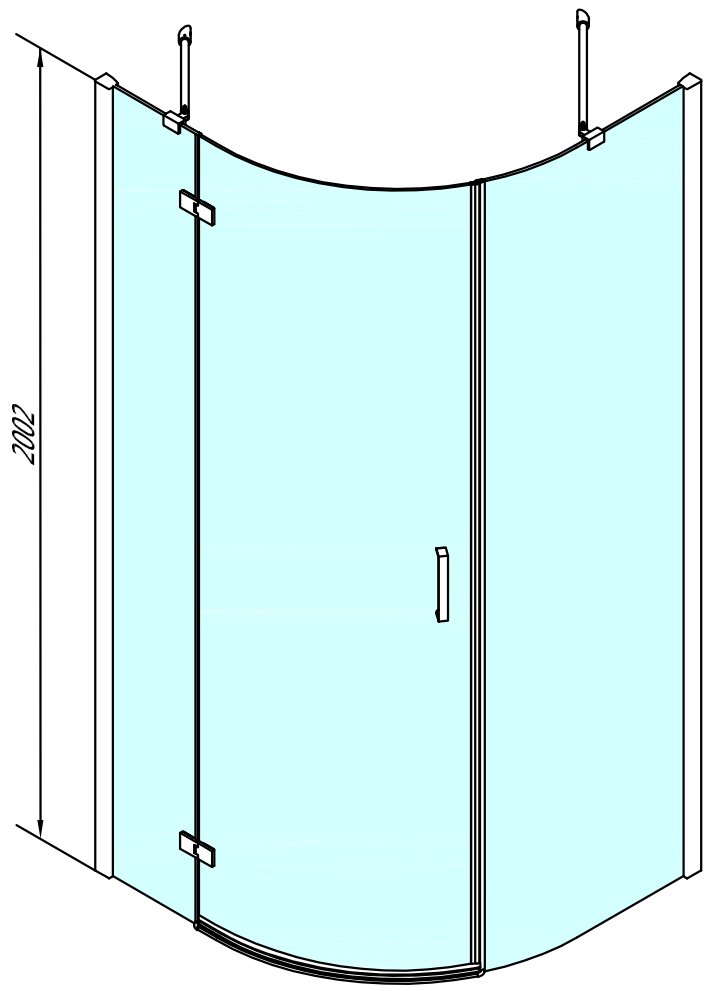

BN2515L

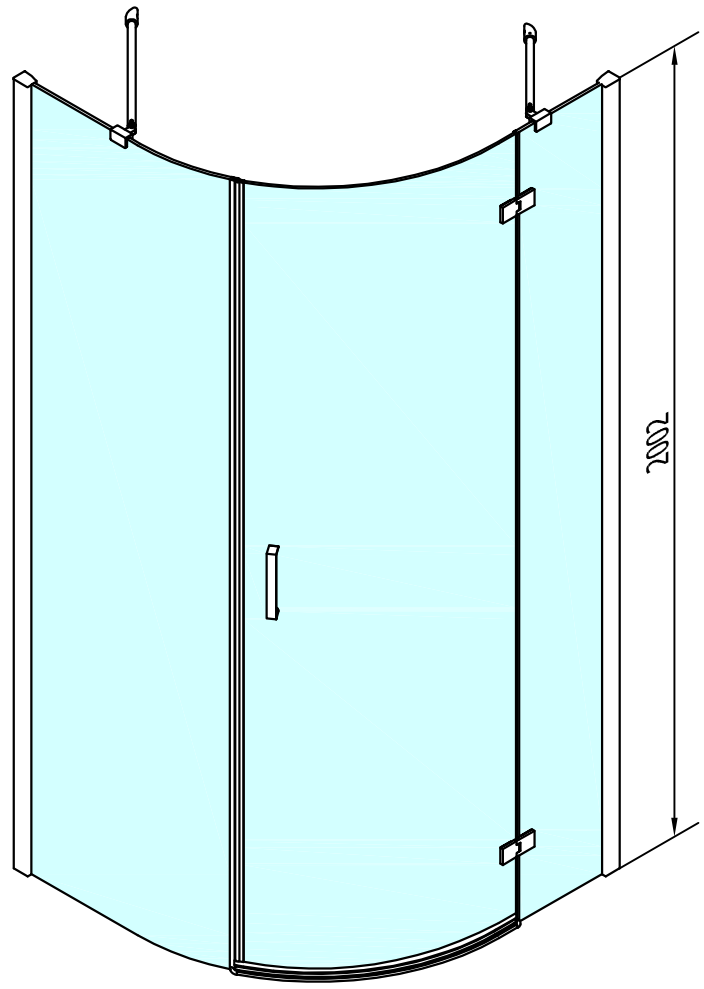

BN2515R

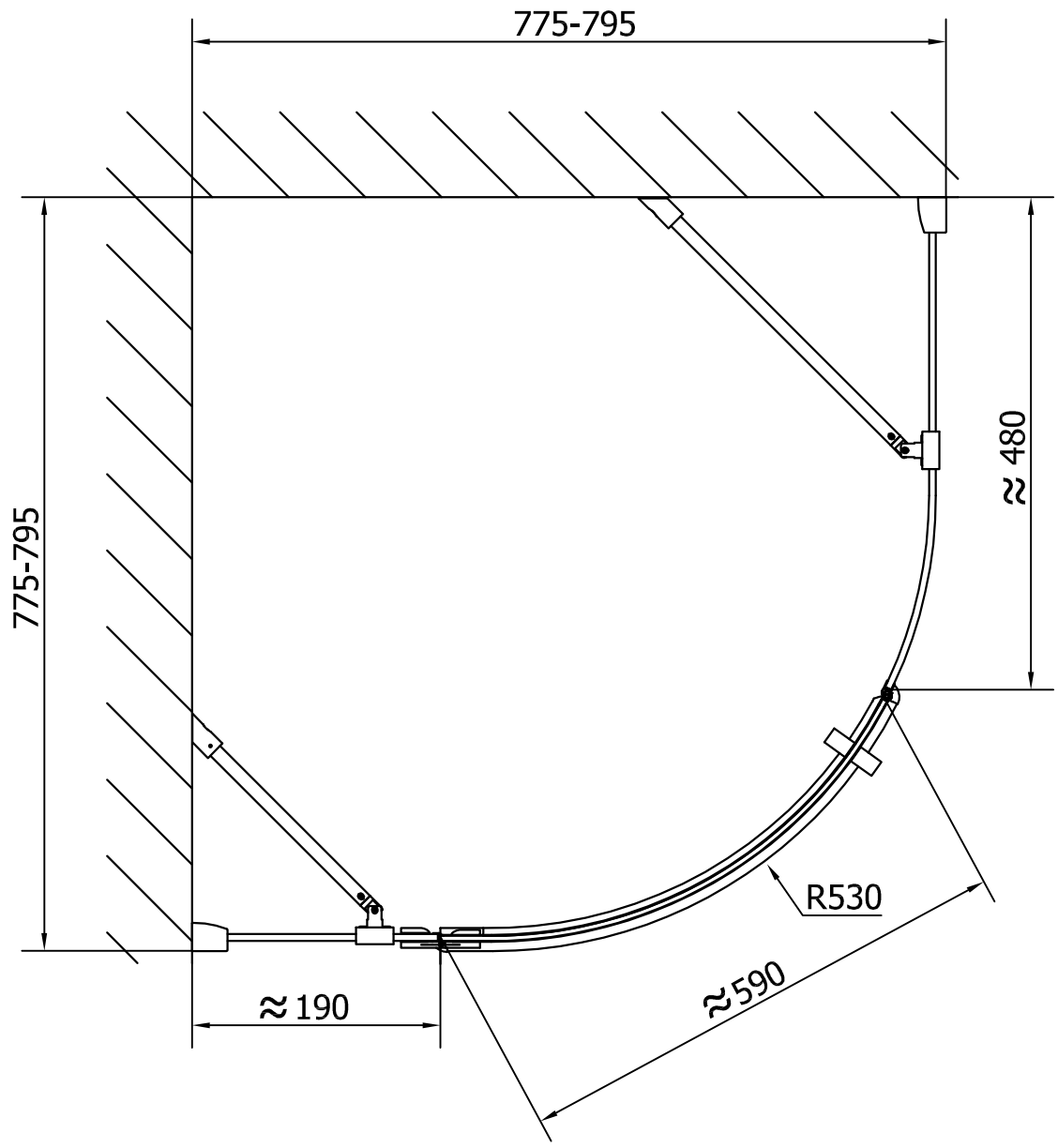

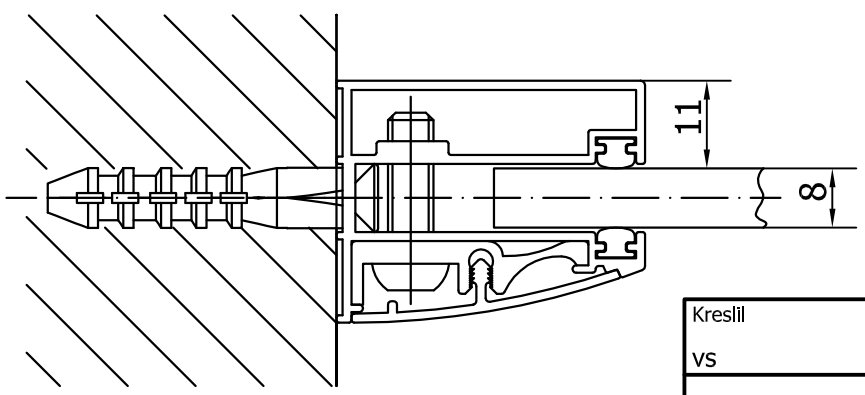

Kreslil	Kontroloval	Schválil	Datum		Datum	
VS						

polysan

VITRA LINE

BN2515

Vydání

List 1 / 1