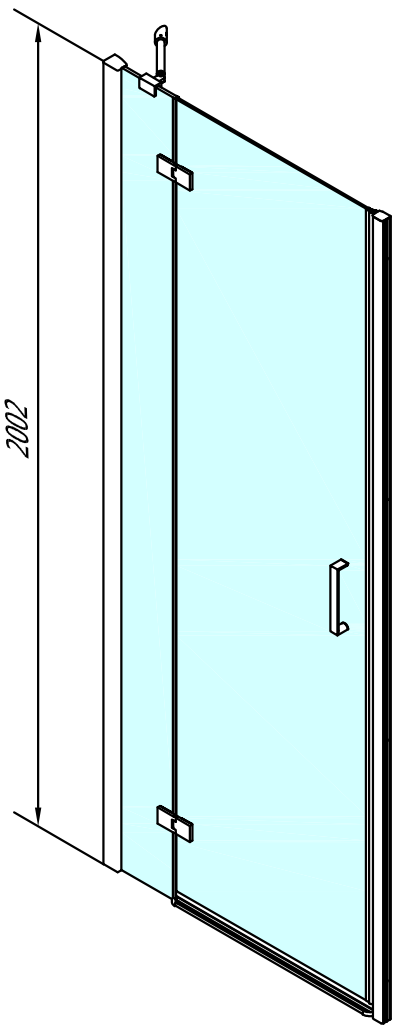

BN2715L

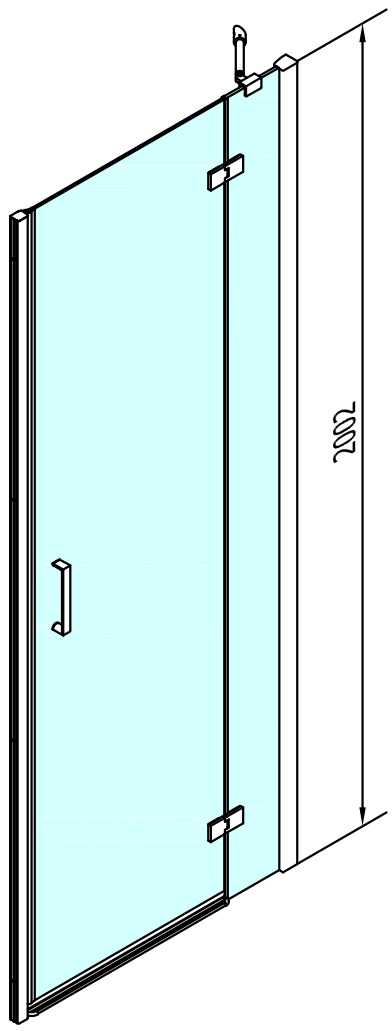

BN2715R

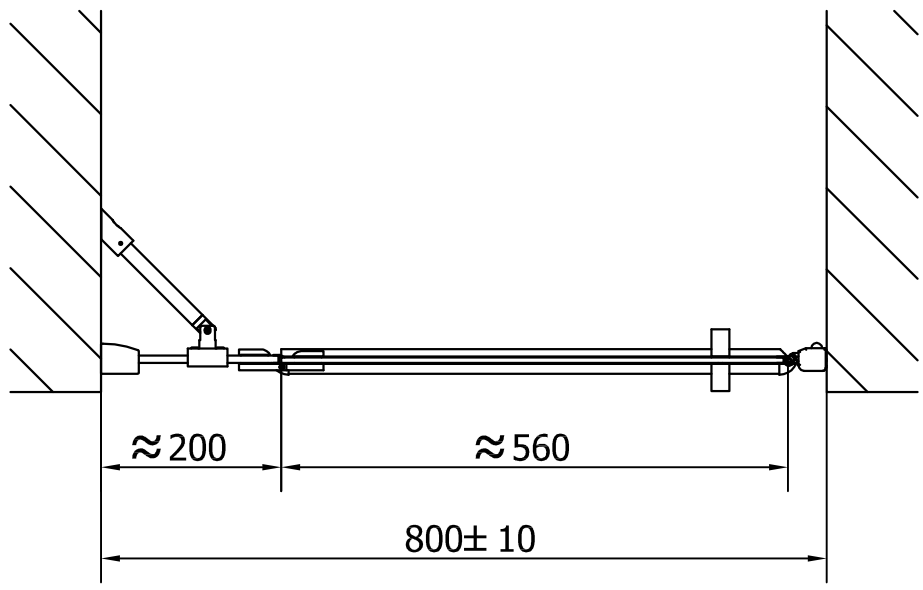

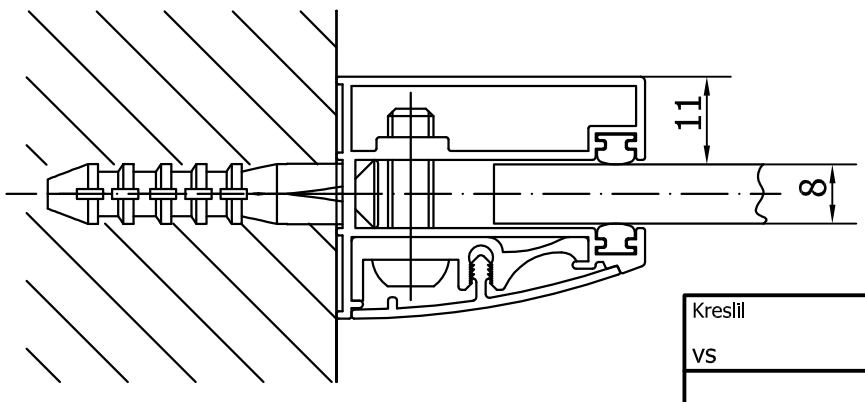

Kreslil	Kontroloval	Schválil	Datum		Datum	
vs						

polysan

VITRA LINE

BN2715

Vydání

List 1 / 1