polysan

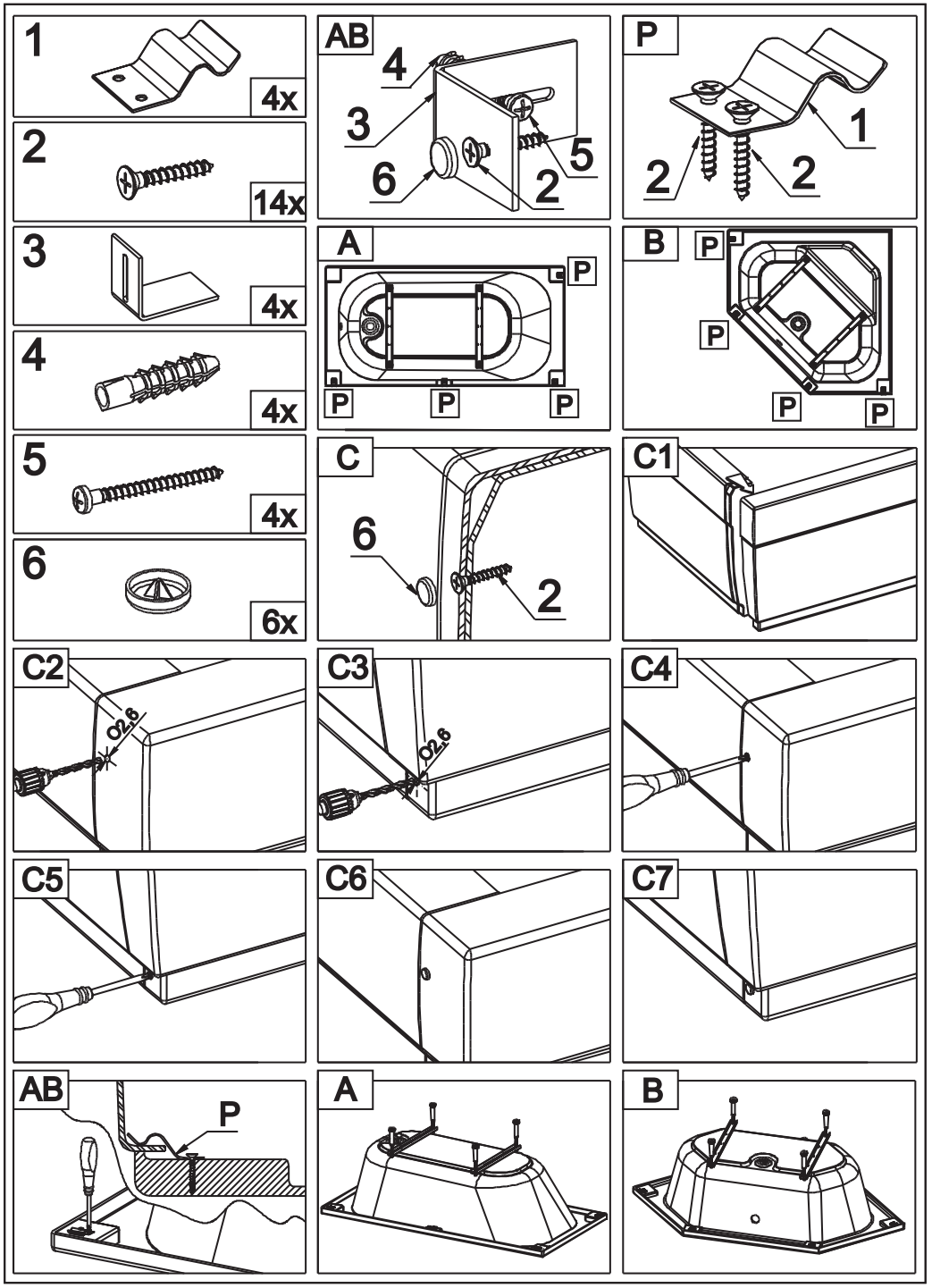
1
4x
2
14x
3
4x
4
4x
5
4x
6
6x
AB
4
3
6
5
2
P
1
2
2
A
P
P
P
P
B
P
P
P
P
C
6
2
C1
C2
Ø2,6
C3
Ø2,6
C4
C5
C6
C7
AB
P
A
B

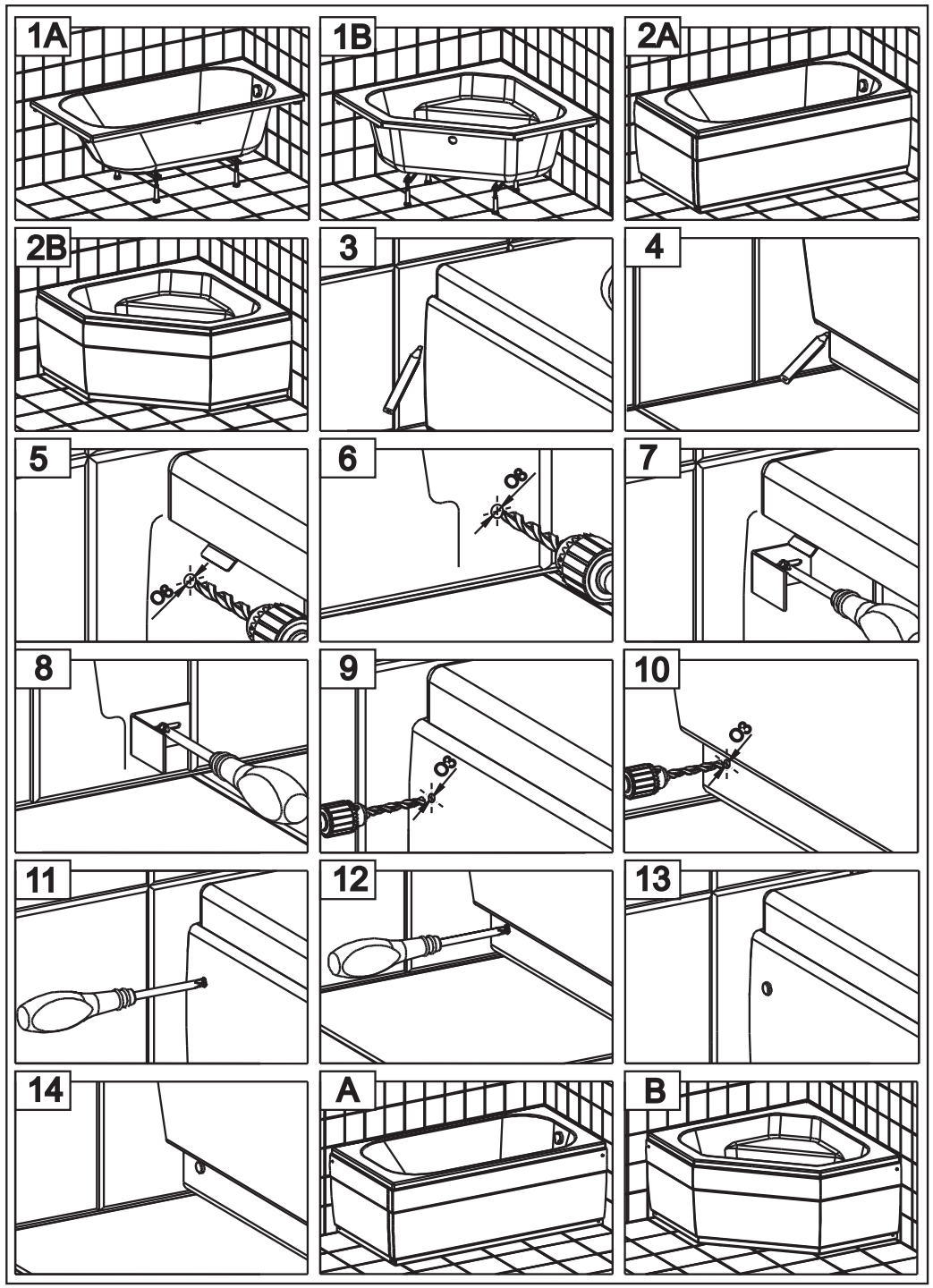
1A
1B
2A
2B
3
4
5
Ø8
6
Ø8
7
8
9
Ø8
10
Ø8
11
12
13
14
A
B