polysan

91020, 91021

GB	Mounting instructions	RO	Instrucţiuni de montaj
CZ	Montážní návod	ES	Manual de instrucciones
H	Szerelési utasítás	FR	Notice de montage
RU	Инструкция по монтажу	NL	Montage instructie
D/A	Montageanleitung	LT	Montavimo instrukcija
PL	Instrukcja montażu	SK	Montážny návod

01 1 x

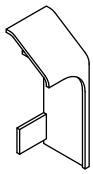

02 1 x

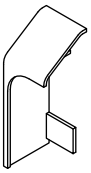

03 1 x

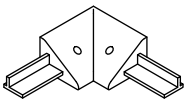

04 1 x

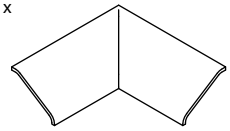

05 2 x

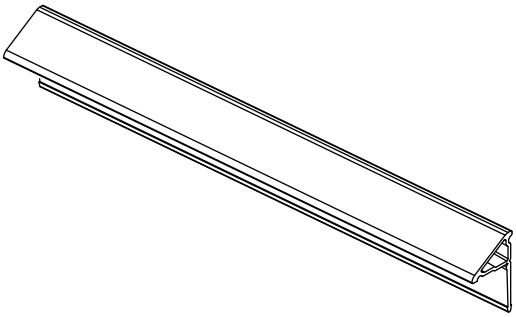

1

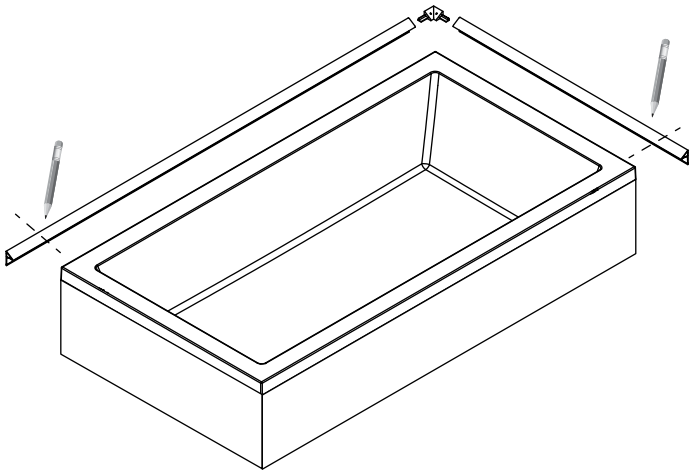

2

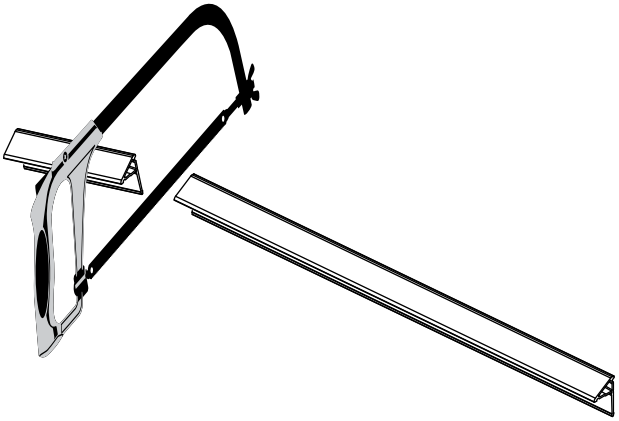

3

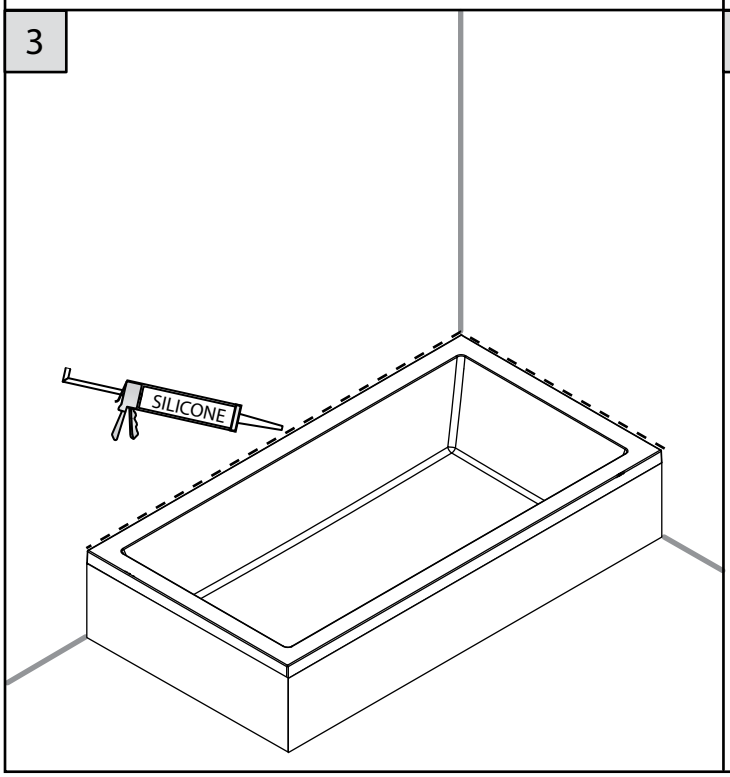

4

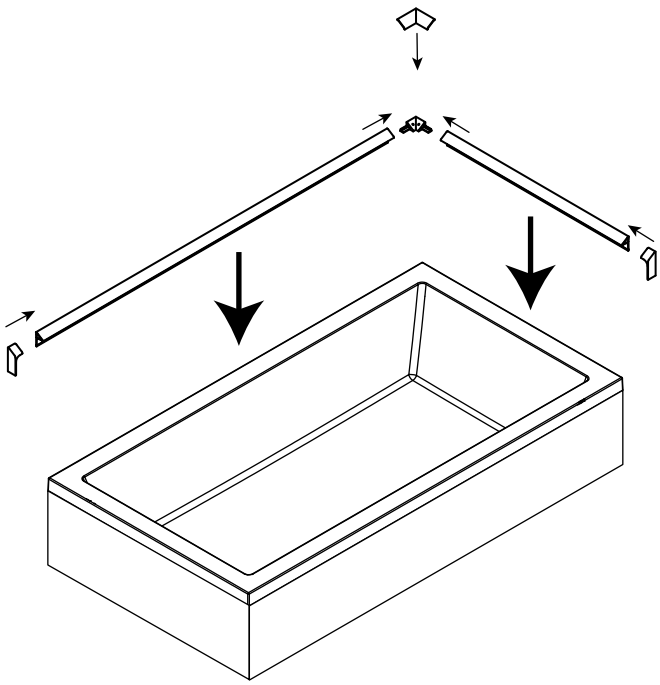

MN013/2021/06/N500/1,2