polysan

PV006

GB	Mounting instructions	RO	Instrucţiuni de montaj
CZ	Montážní návod	ES	Manual de instrucciones
H	Szerelési utasítás	FR	Notice de montage
RU	Инструкция по монтажу	NL	Montage instructie
D/A	Montageanleitung	LT	Montavimo instrukcija
PL	Instrukcja montażu	SK	Montážny návod

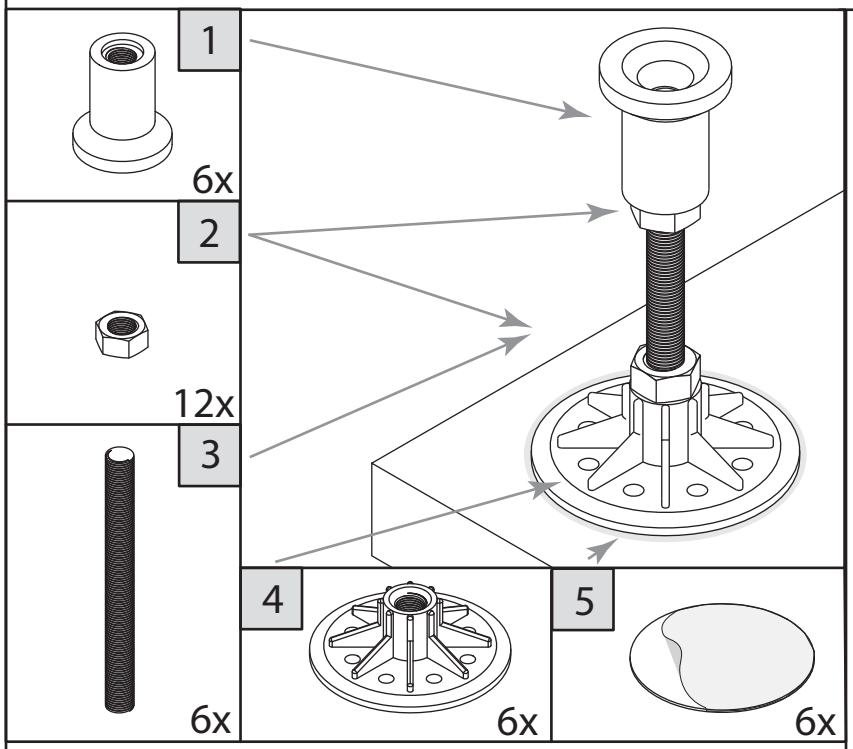

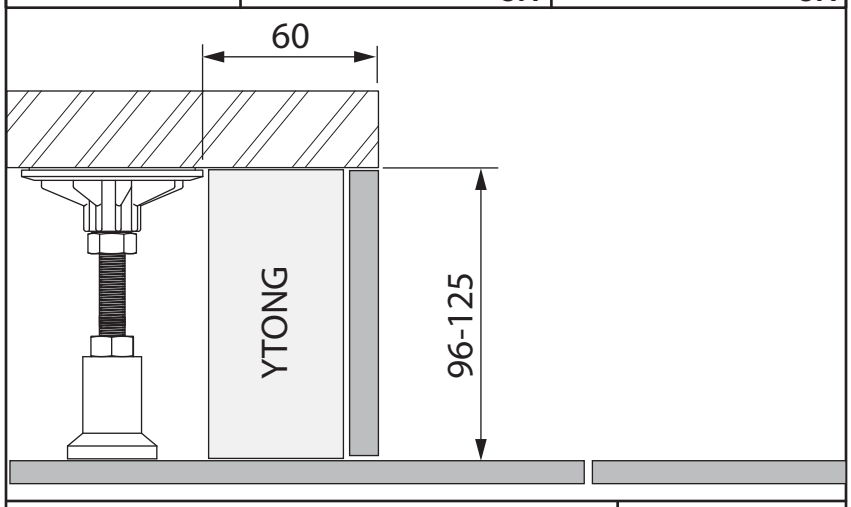

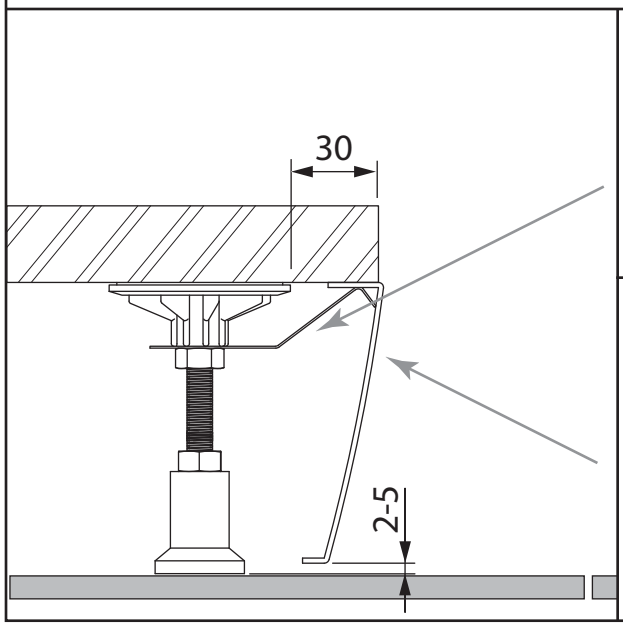

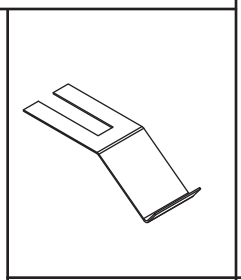

PANEL

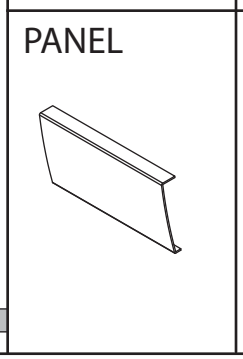

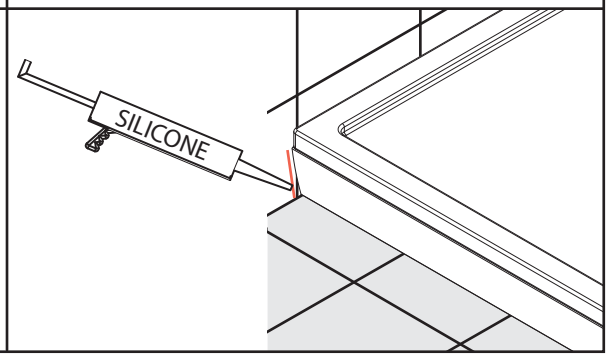

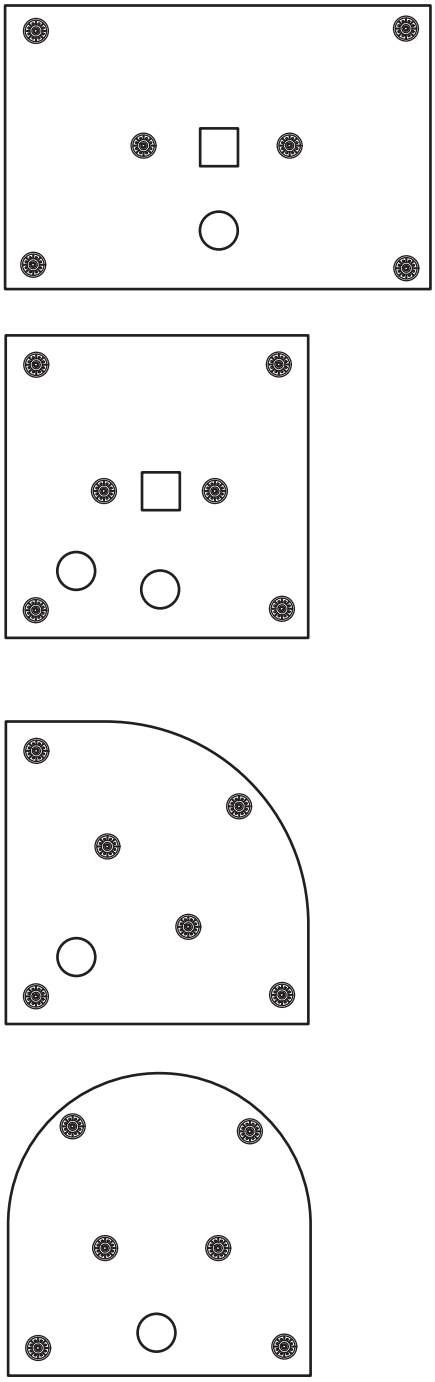

SIZE: 700-900 x 700-900

MN006/2021/03/N1000/0.6